부호 SYM.	내용 DESCRIPTION	위치 POSITION	개정번호 REVISION NO.	일자 DATE	수정 REV'D	승인 APP'D

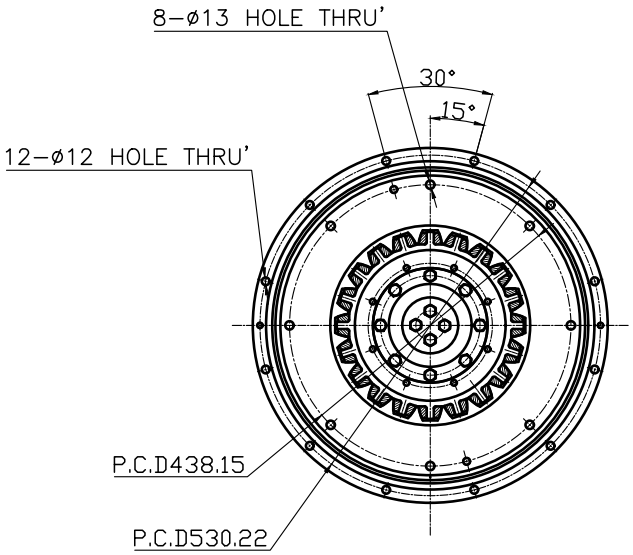

VIEW B

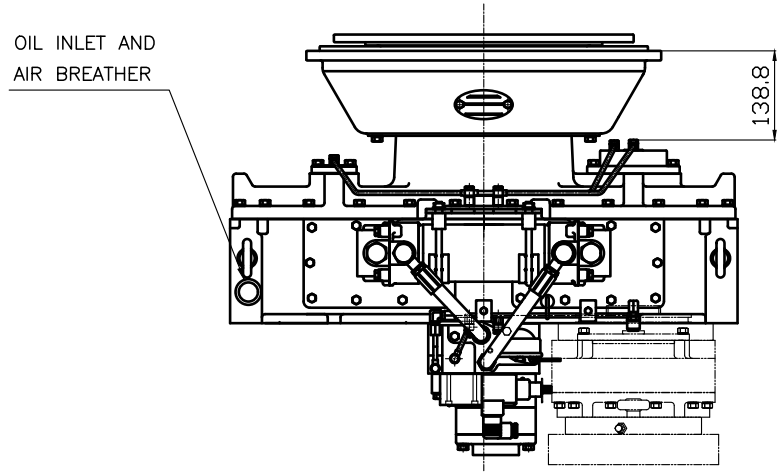

DPO 410 HYDRAULIC POWER TAKE OFF SPECIFICATION			
GEAR RATIO	0.6607:1, 0.9787:1, 0.7692:1(증속)		
TOTAL WEIGHT	APPROX. 420 kg(DRY)		
OIL CAPACITY	APPROX. 7 L		
OIL VISCOSITY	SAE # 30		
OIL PRESSURE	16 ~ 25 kg/cm^2	CLUTCH OIL	
DIRECTION OF ROTATION IN FORWARD	INPUT	C.C.W VIEWED FROM THE STERN	
	OUTPUT	C.W VIEWED FROM THE STERN	
OIL CHANGE INTERVAL	THE FIRST 100HOURS OF INITIAL OPERATION		
	AND EVERY 1000HOURS THEREAFTER		
SHIFTING LIMIT	UNDER 50% OF THE RATED ENGINE SPEED		
OIL COOLER	WATER FLOW 40 ~ 60L/min		
	TEMPERATURE OF COOLING WATER	MAX 32°C	

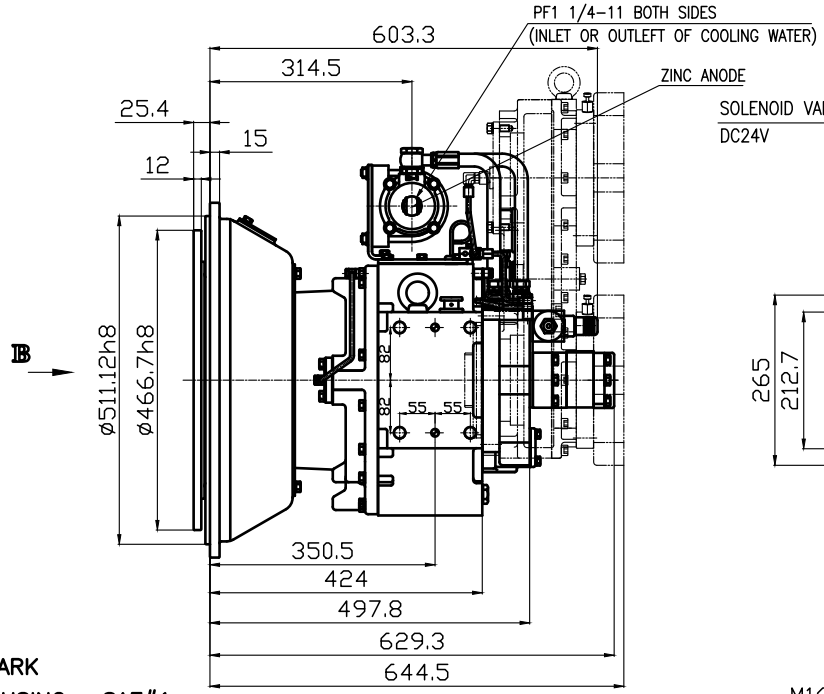

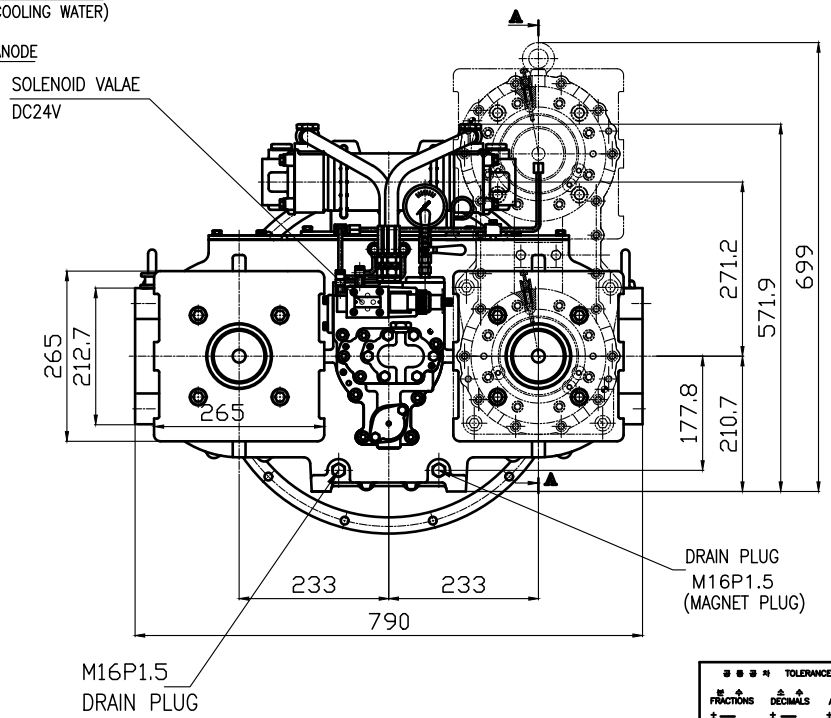

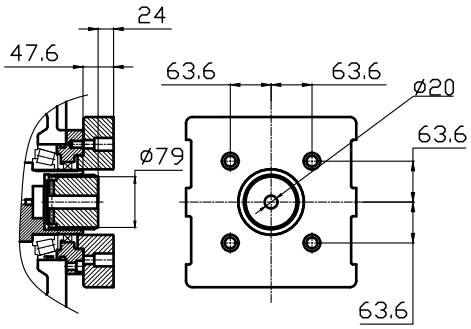

단면 A-A

REMARK
1.HOUSING : SAE#1
2.DRIVING RING : SAE 14"
3.COULING TYPE : RUBBER
4.GEAR BOX TYPE (4PUMP)

공통공차 TOLERANCE ON				번호 NO.	품번 PART NO.	품명 PART NAME	개수 Q'TY	재질 MATERIAL	규격 SIZE	비고 REMARKS
분수 FRACTIONS	소수 DECIMALS	각도 ANGLES								
± —	± —	± —								
일반 공차	구분	조립용공차	방공차	재질 MATERIAL	주기 1 참조		형식 TYPE	DPO-F(R)410	원도번 ORIGINAL DWG. NO.	
	1 초과 4 이하	± 0.3	± 0.1	작성 DATE	2014.01.10	척도 SCALE N/S	품명 NAME	PTO 거치도면		
	4 16	± 0.4	± 0.2	승인 APPROVED BY	검도 CHECKED BY	제도 DRAWN 김철 / 설계 DESIGNED	도번 DWG. NO.	T410F(R)PGH1-R		
	16 63	± 0.7	± 0.3							
	63 250	± 1.2	± 0.5	㈜동이공업(주)			크기 SIZE	A0	코드번호 CODE ID. NO.	
	250 1000	± 2.0	± 0.8							

도면번호 DWG.NO.	T410F(R)A-DPGH1-R