부호 SYM.	내용 DESCRIPTION	위치 POSITION	개정번호 REVISION NO.	일자 DATE	수정 REV'D	승인 APP'D

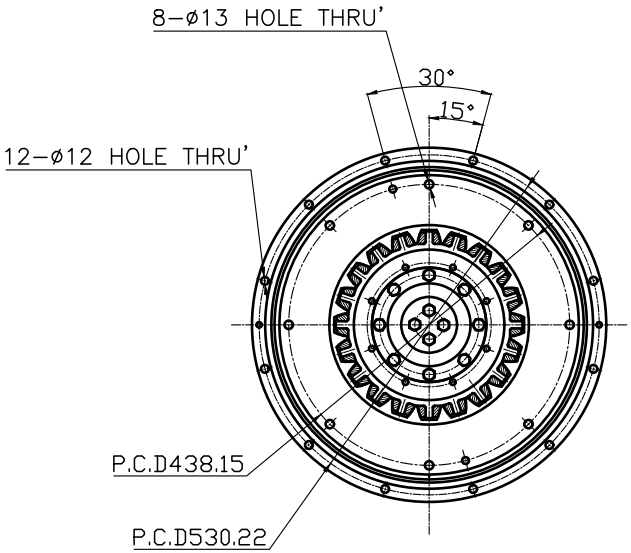

VIEW B

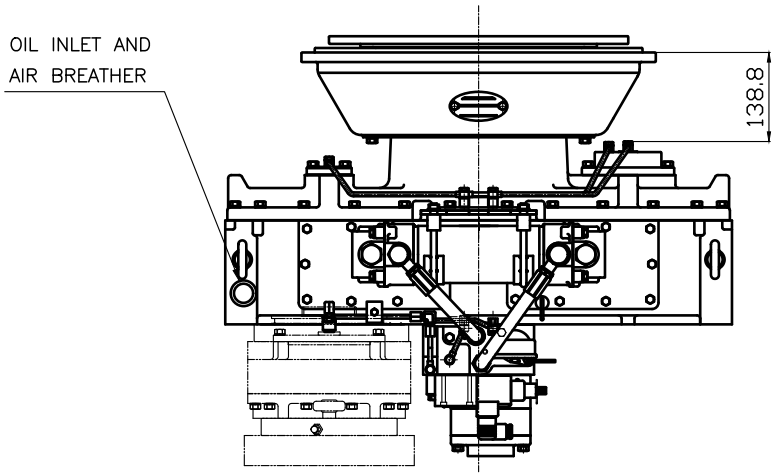

DPO 410 HYDRAULIC POWER TAKE OFF SPECIFICATION		
GEAR RATIO	0.6607:1, 0.9787:1, 0.7692:1(증속)	
TOTAL WEIGHT	APPROX. 420 kg(DRY)	
OIL CAPACITY	APPROX. 7 L	
OIL VISCOSITY	SAE # 30	
OIL PRESSURE	16 ~ 25 kg/cm^2	CLUTCH OIL
DIRECTION OF ROTATION IN FORWARD	INPUT	C.C.W VIEWED FROM THE STERN
	OUTPUT	C.W VIEWED FROM THE STERN
OIL CHANGE INTERVAL	THE FIRST 100HOURS OF INITIAL OPERATION	
	AND EVERY 1000HOURS THEREAFTER	
SHIFTING LIMIT	UNDER 50% OF THE RATED ENGINE SPEED	
OIL COOLER	WATER FLOW 40 ~ 60L/min	
	TEMPERATURE OF COOLING WATER	MAX 32°C

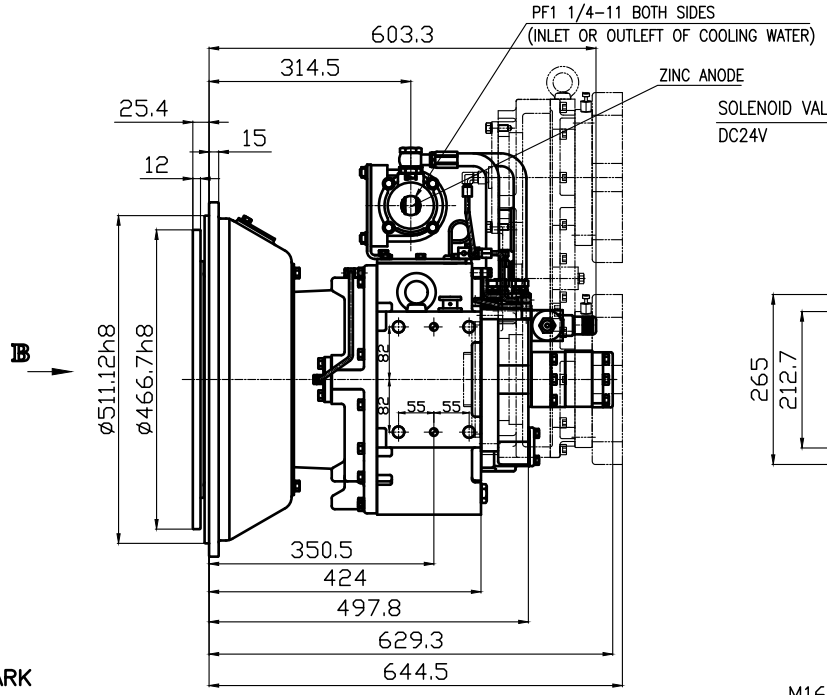

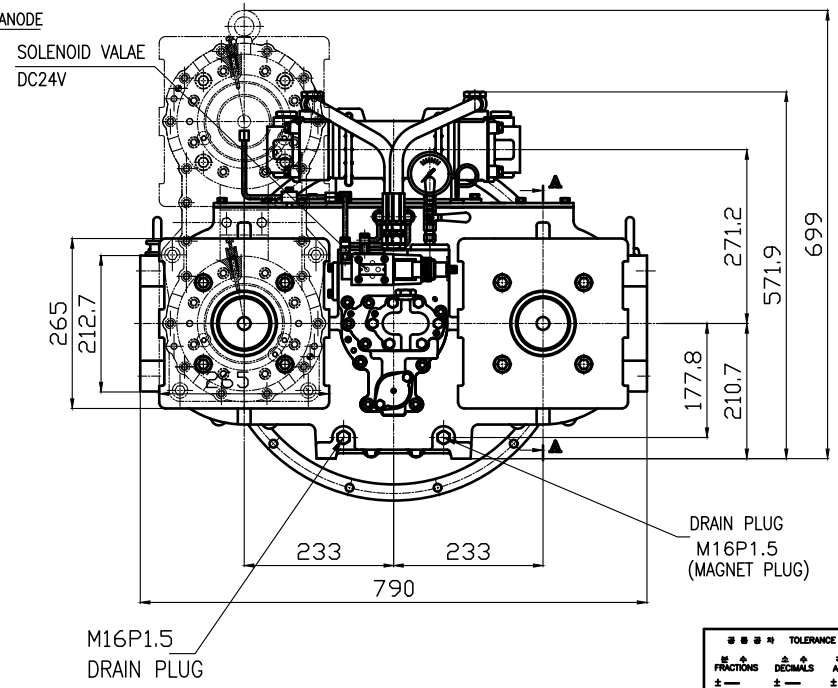

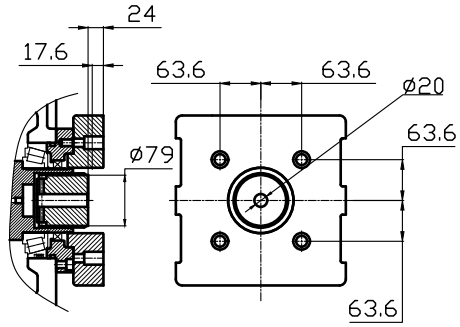

단면 A-A

REMARK
1.HOUSING : SAE#1
2.DRIVING RING : SAE 14"
3.COULING TYPE : RUBBER
4.GEAR BOX TYPE (3PUMP)

공통공차 TOLERANCE ON					
분수 FRACTIONS ± —	소수 DECIMALS ± —	각도 ANGLES ± —			
일반공차	절삭가공				
	구분	조금	중금	정금	
	1초과 4이하	± 0.3	± 0.1	± 0.05	
	4 16	± 0.5	± 0.2	± 0.07	
	16 63	± 0.7	± 0.3	± 0.1	
	63 250	± 1.2	± 0.5	± 0.2	
	250 1000	+ 2.0	+ 0.8	+ 0.3	

번호 NO.	품번 PART NO.	품명 PART NAME	개수 Q'TY	재질 MATERIAL	규격 SIZE	비고 REMARKS
재질 MATERIAL	주기 1 참조		형식 TYPE	DPO-F(R)410	원도번 ORIGINAL DWG. NO.	
승인 APPROVED BY	작성 DATE 2013.01.10	척도 SCALE N/S	품명 NAME	PTO 거치도면		
	검도 CHECKED BY	제도 DRAWN 경철	도번 DWG. NO.	T410F(R)PGH1-L		
		설계 DESIGNED				
동 이 공 업(주)			크기 SIZE	A0	코-드번호 CODE ID. NO.	

SHEET 1 OF 1